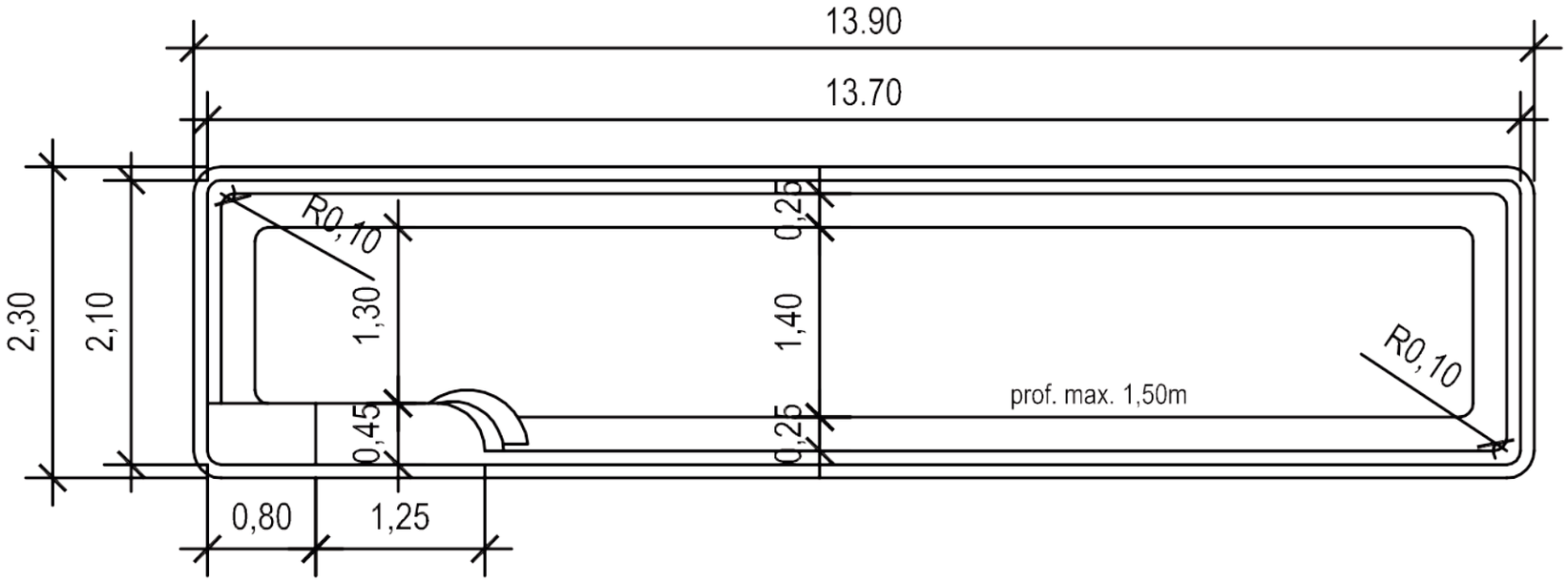

Vue aérienne/Luftbild/Planta

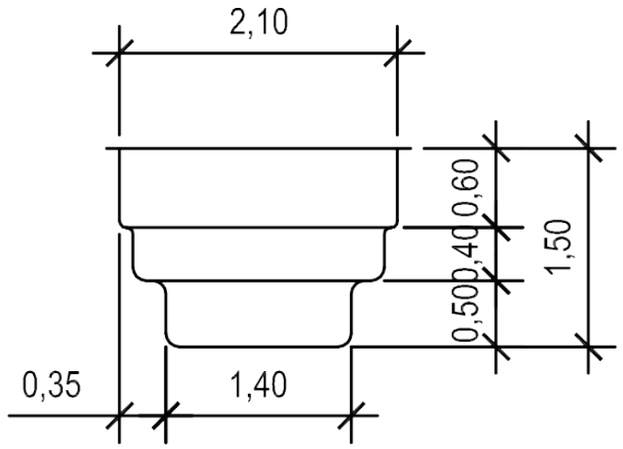

Vue de Coupe/Querschnitt/Sección 1

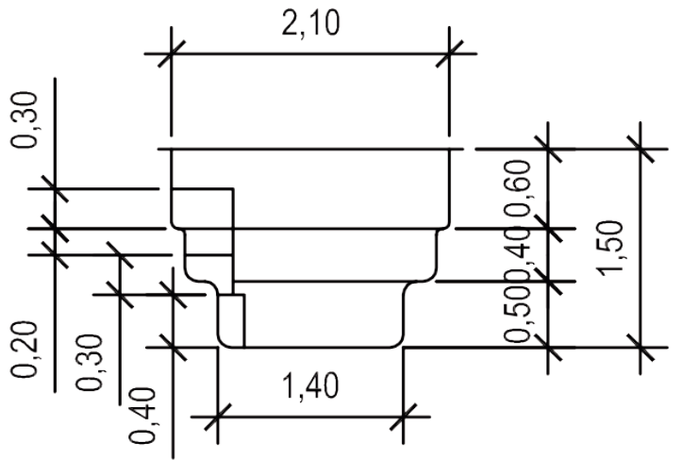

Vue de Coupe/Querschnitt/Sección 3

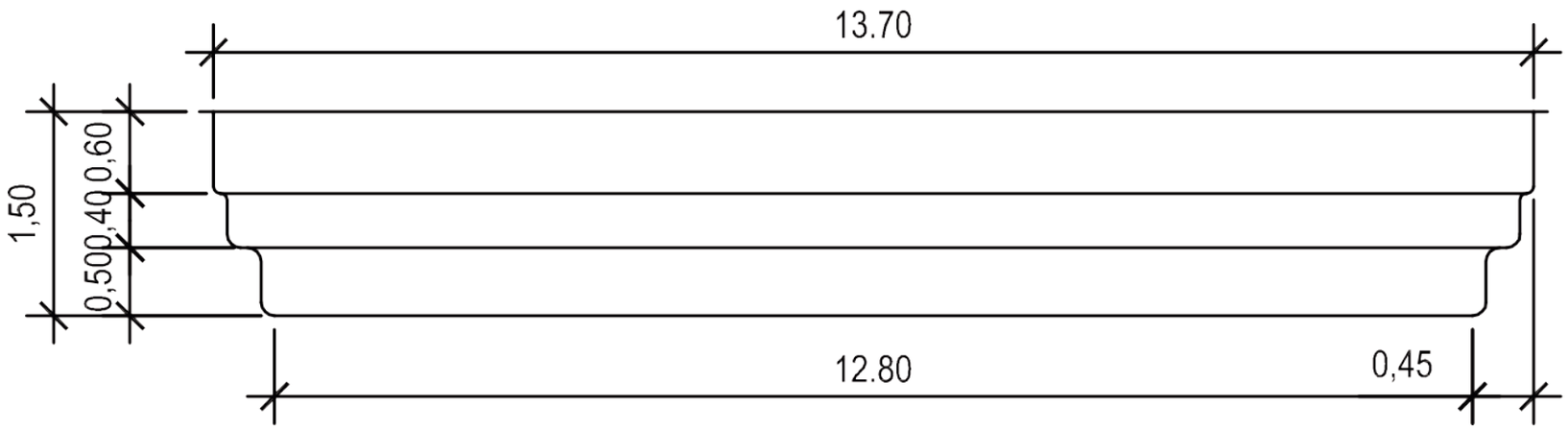

Vue de Coupe/Querschnitt/Sección 2

MODELL	
LANE 14	
LÄNGE (M)	BREITE (M)
13,70	2,10
OBERFLÄCHE (M²)	TIEFE (M)
28,77	1,50

MON de PRA GROUP

THE EUROPEAN REFERENCE IN MONOBLOCK POLYESTER POOLS

Die Maßangaben dienen lediglich der Information und sind nicht vertraglich bindend.