MON de PRA POOLS

cotas piscina
côtes piscine
Schwimmbadmasse

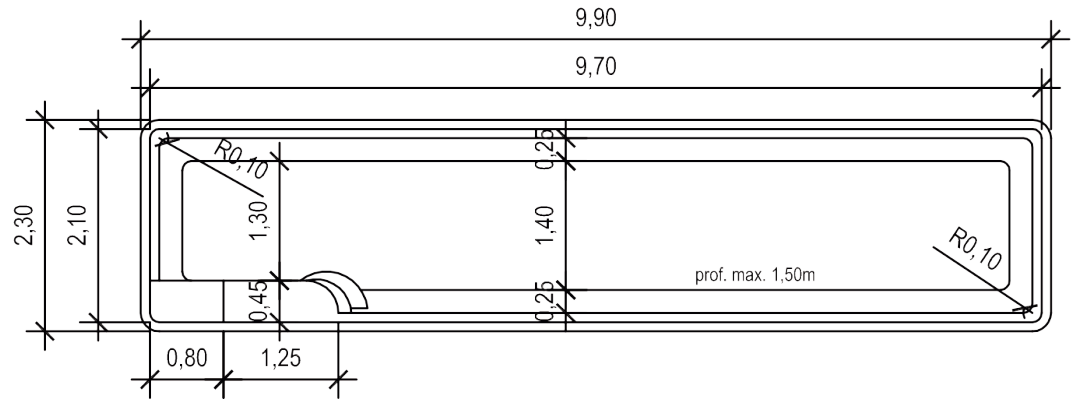

Vue aérienne/Luftbild/Planta

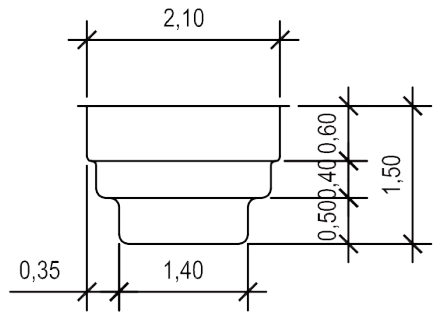

Vue de Coupe/Querschnitt/Sección 1

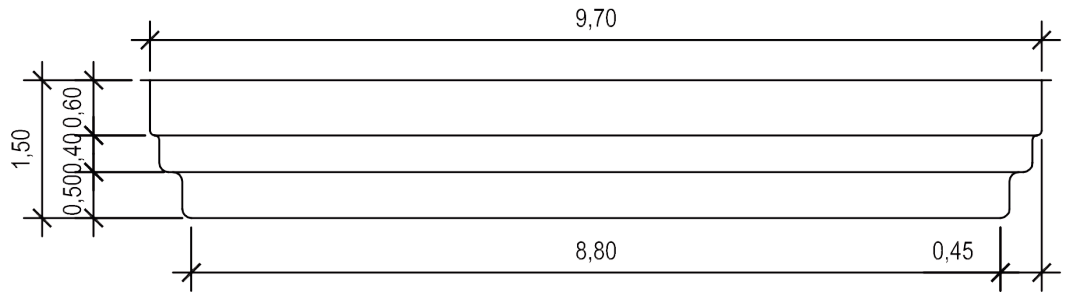

Vue de Coupe/Querschnitt/Sección 2

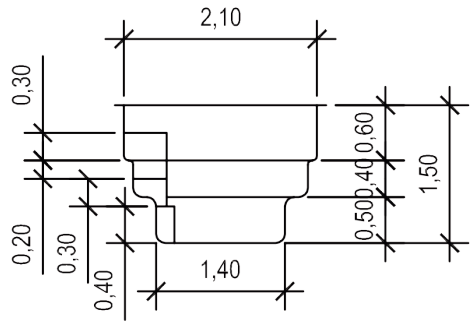

Vue de Coupe/Querschnitt/Sección 3

cotas excavación
côtes d'excavation
Aushubmasse

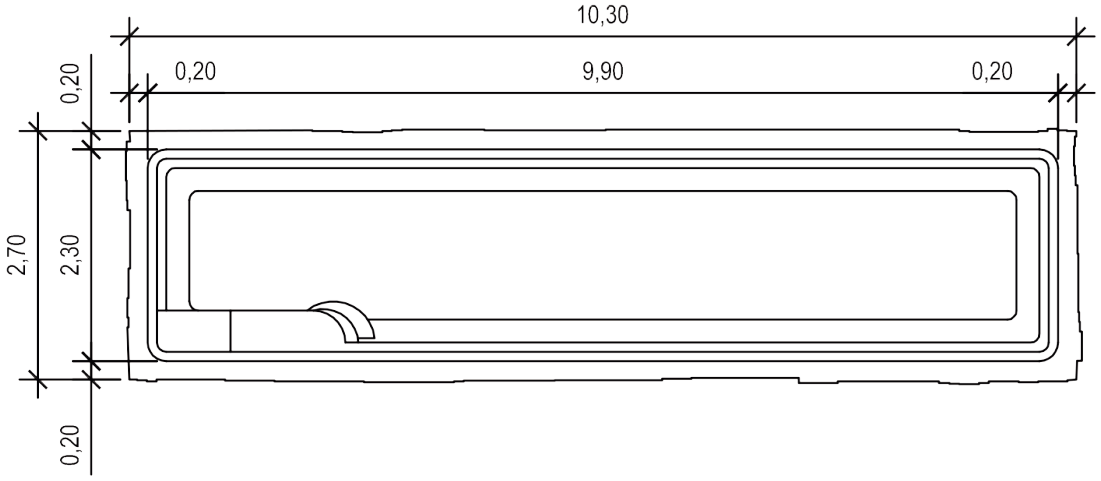

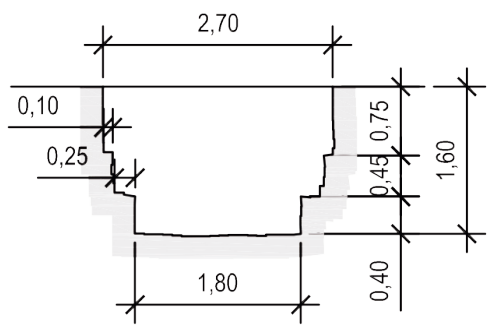

preparación terreno (regla de base)
préparation du terrain (règle de base)
Vorbereitung des Bodens (Faustregel)

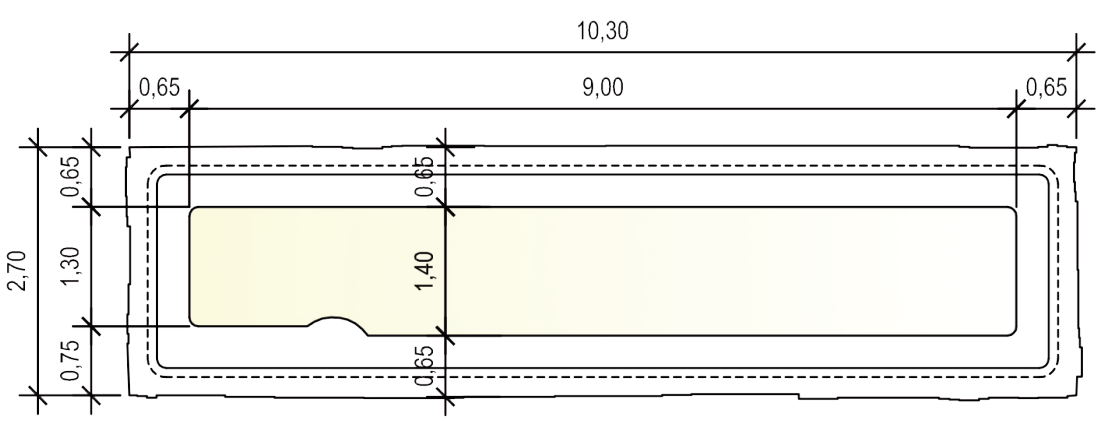

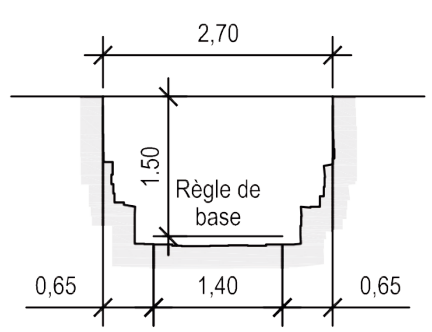

MdP Lane 10