cotas piscina (exterior)
côtes piscine (extérieure)
Schwimmbadmasse (äussere)

ceramic de luxe
- P O O L S -

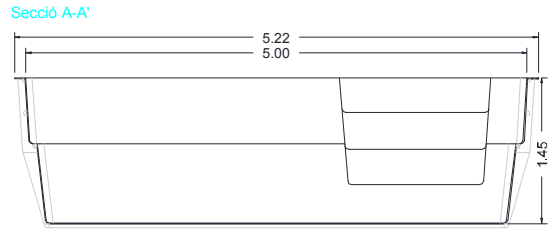

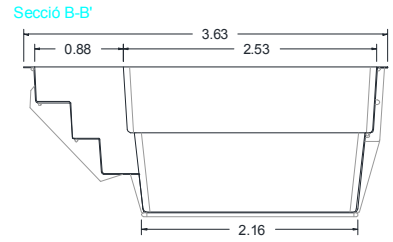

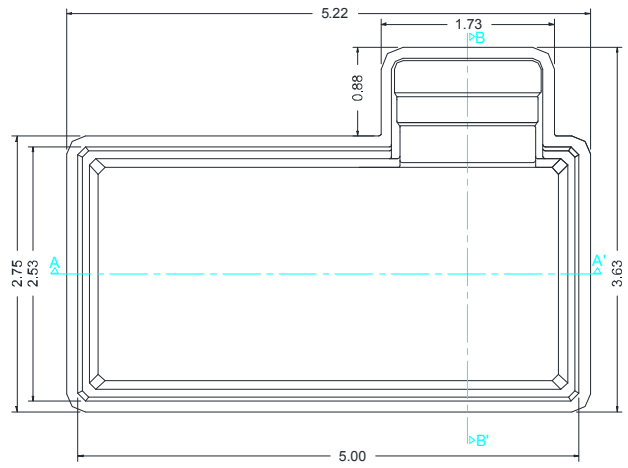

cotas excavación
côtes d'excavation
Aushubmasse

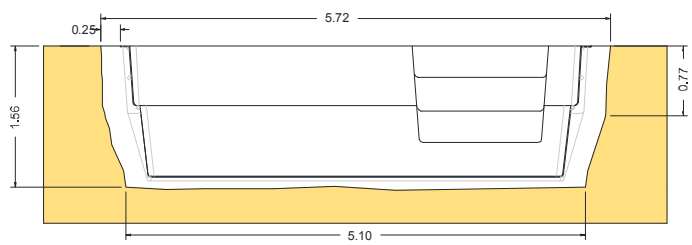

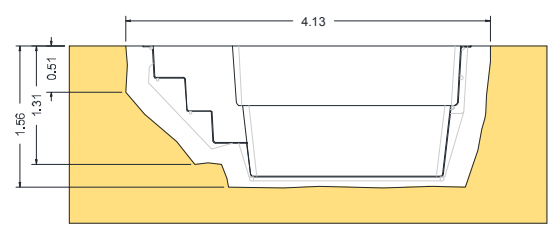

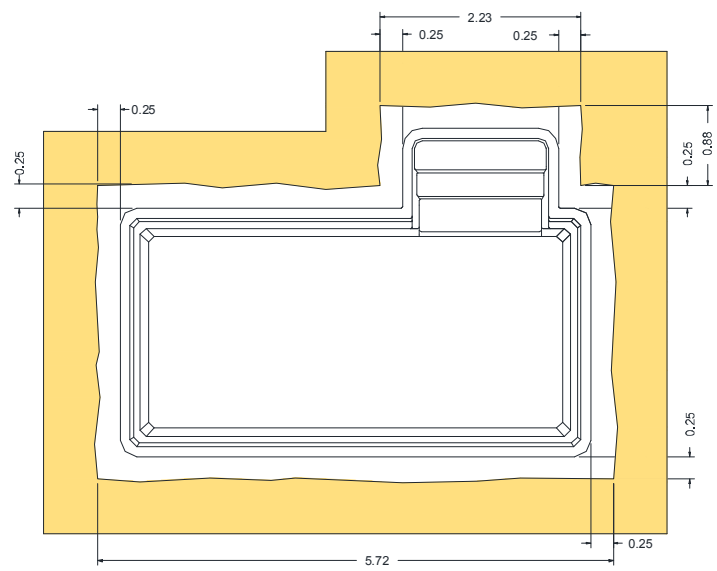

preparación terreno
(regla de base)
préparations du terrain
(règle du base)
Vorbereitung des Bodens
(Faustregel)

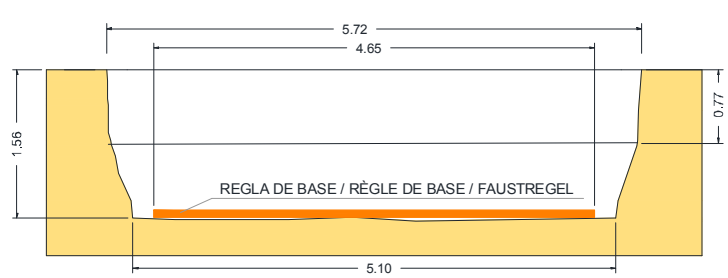

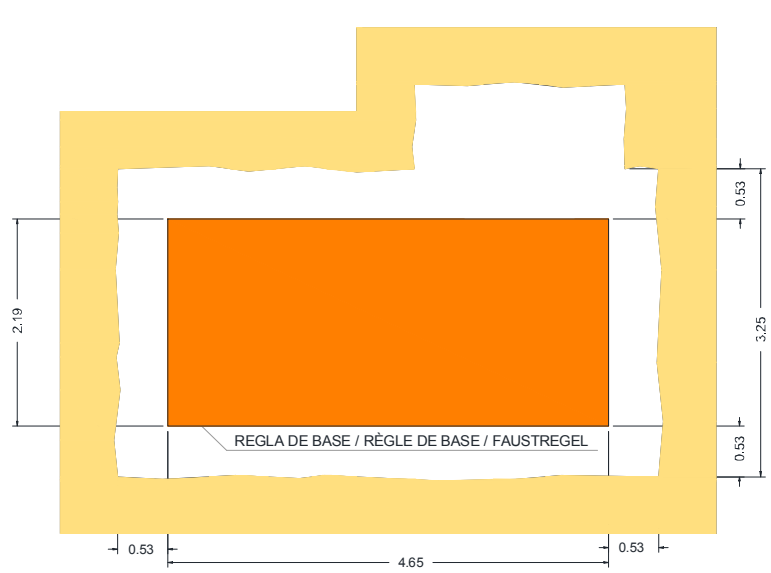

Spica 2